ELMER ELEKTRONIKA d.o.o., Pod Hruševco 48A, SI-1360 Vrhnika, Slovenija
T: 00386 (0)1 75 57 200 **F:** 00386 (0)1 75 57 205 **E:** info@elmer.si **I:** www.elmer.si

ES 1018B

IR izplakovalnik za pisoar

ES1018B
- Elektronika z baterijskim napajanjem
- Kromirano ohišje, nosilci in priključki z zapornim ventilom, filter in EM ventil, okrasna rozeta
- 9V alkalna baterija
- Imbus ključ 2.5, vijaki in tesnila

Tehnični podatki:

Napajalna napetost:	9V Alkalna baterija
Življ. doba baterije:	150.000 uporab (cca 4 leta)
Doseg senzorja:	45 cm (tovarniška nastavitev) 10 - 60 cm (nastavljivo)
Čas izpiranja:	7 sek. (tovarniška nastavitev) 1 - 30 secs. (nastavljivo)
Higiensko izpiranje:	vsakih 24h zaradi neuporabe
Čas potr. prisotnosti:	min. 3 secs.
Izpiranje:	3 sek. po odhodu uporabnika
Delovni tlak:	0,5 - 6 bar
Vodovodni priključek:	1/2"
Iztočna cev na pisoar:	Ø 15mm, L=200 mm
Zapiralni ventil:	vgrajen
Filter:	vgrajen

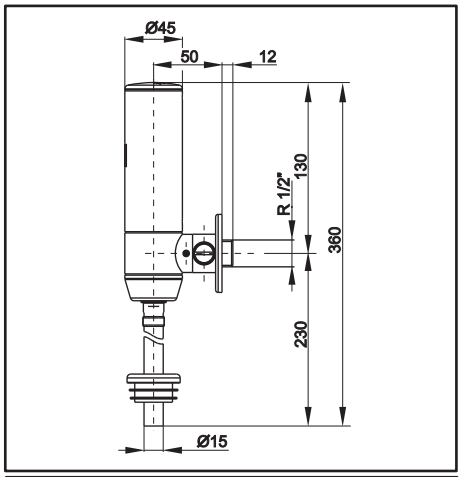

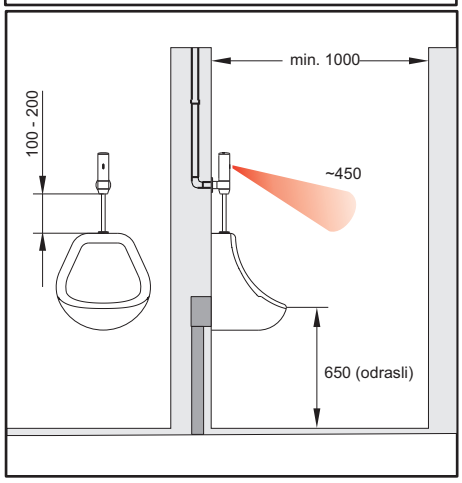

LED indikator:
Rdeča LED utripa med prisotnostjo uporabnika v senzorjevem dosegu.
Izpiranje se izvede 1 sek. po odhodu uporabnika, ali vsakih 24 ur neuporabe.

Utripanje rdeče LED pri iztrošeni bateriji.

Nastavitve:
Čas izpiranja in doseg senzorja sta nastavljiva z daljincem.